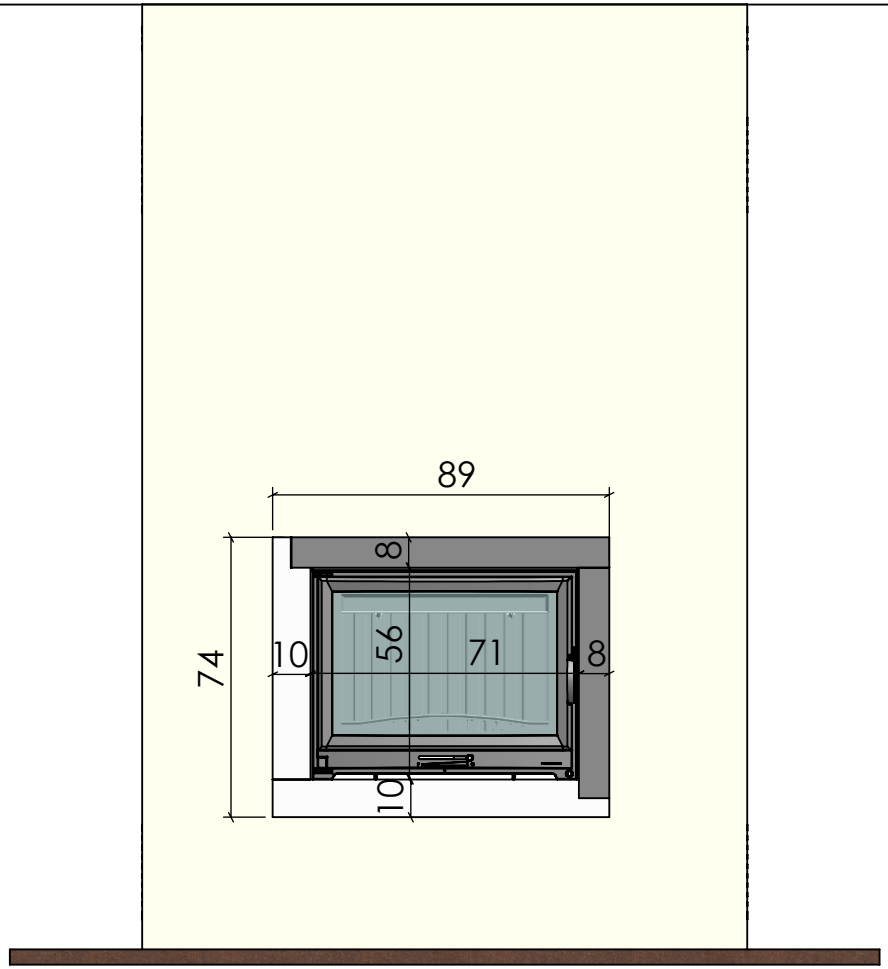

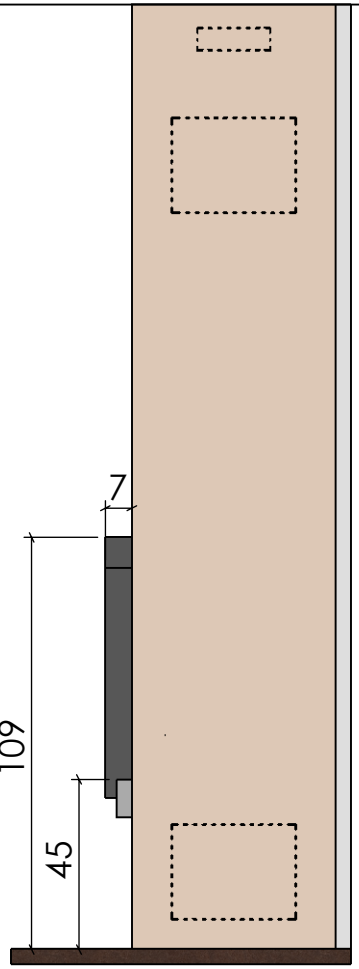

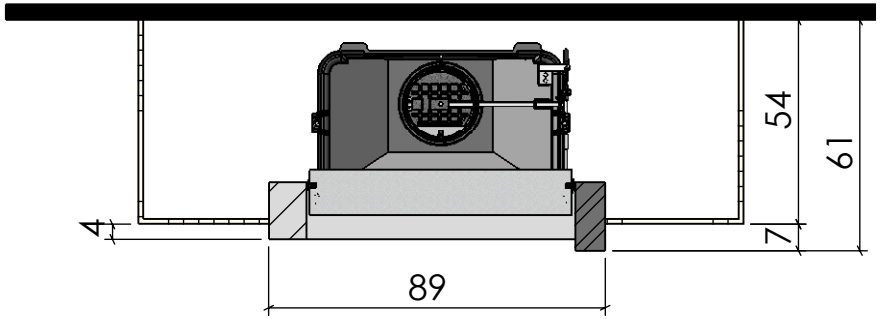

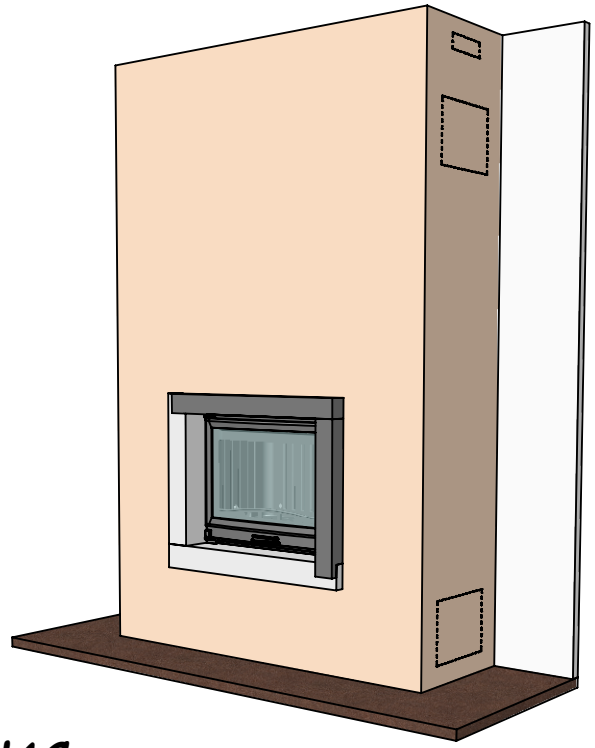

Chazelles

CS 41

D70

03/03/2011

PIERRE DE BRETIGNAC

ROCHE NOIRE

DOCUMENT NON CONTRACTUEL

L'usine se réserve tous droits de modifications, dans le but d'améliorer le modèle.
Les reproductions même partielles sont interdites.