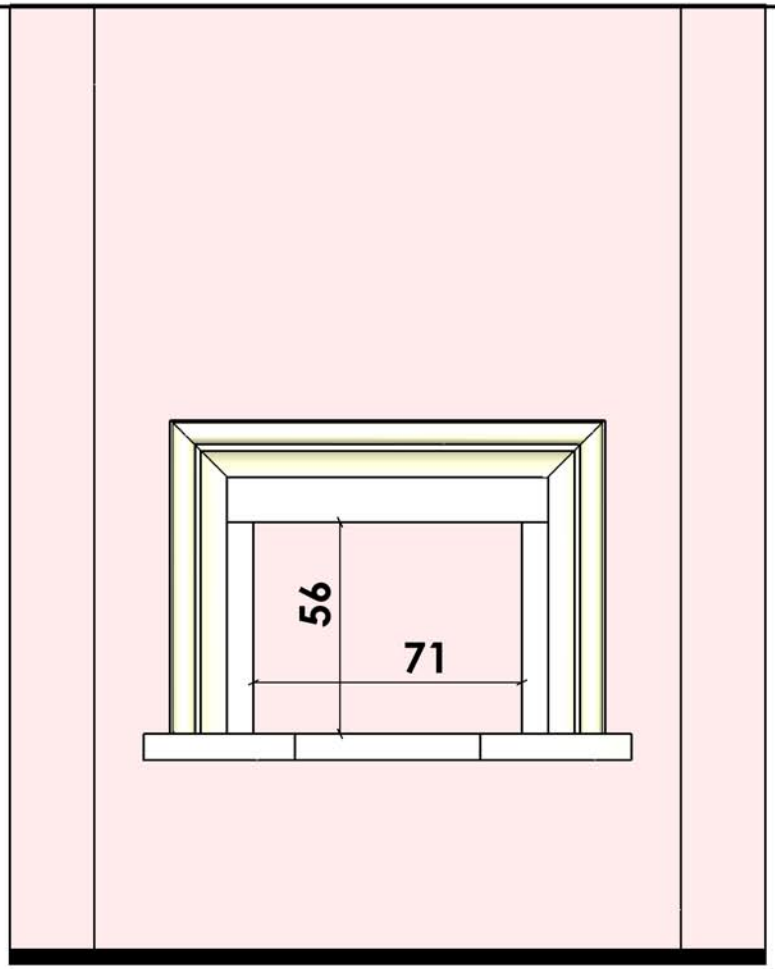

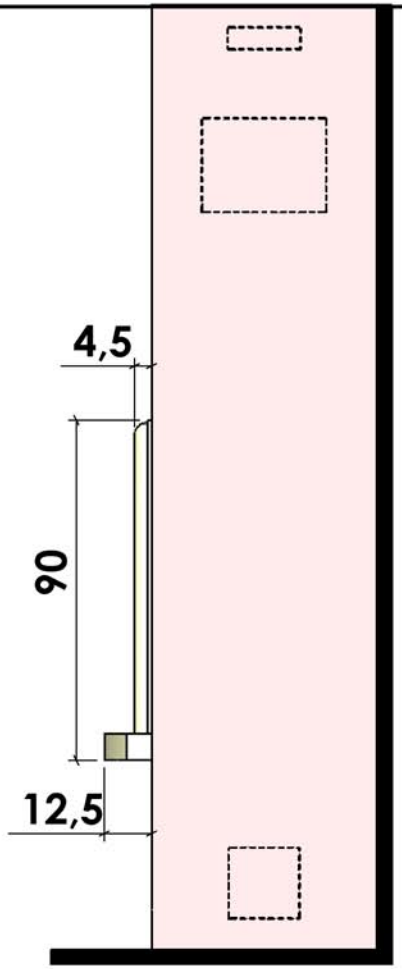

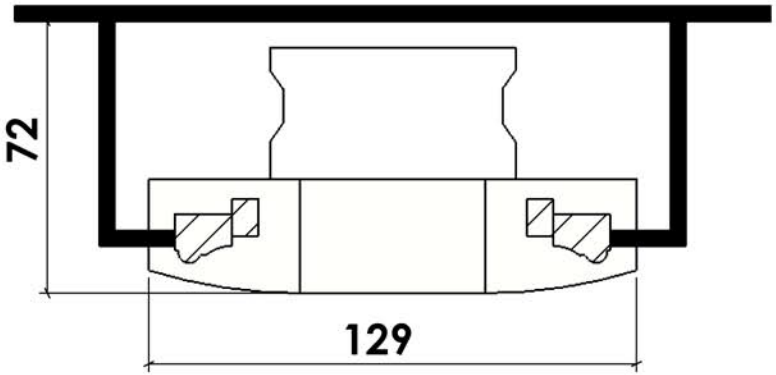

Chazelles

CS 27

INSERT VENTILE

11/05/2005

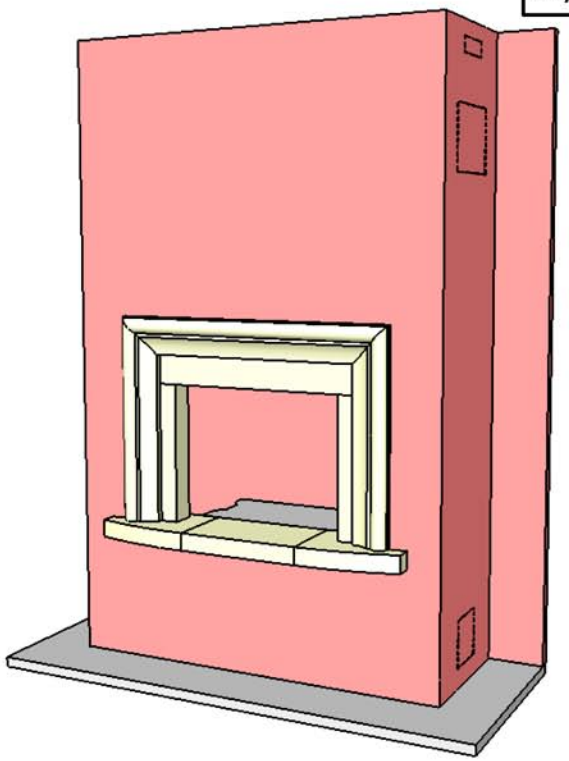

PIERRE DE MAUZENS

DOCUMENT NON CONTRACTUEL

L'usine se réserve tous droits de modifications, dans le but d'améliorer le modèle.
Les reproductions même partielles sont interdites.