26/02/2009

629

Chazelles

ULTIMATE

Contemporaine

Foyer : DESIGN D 1000 3V

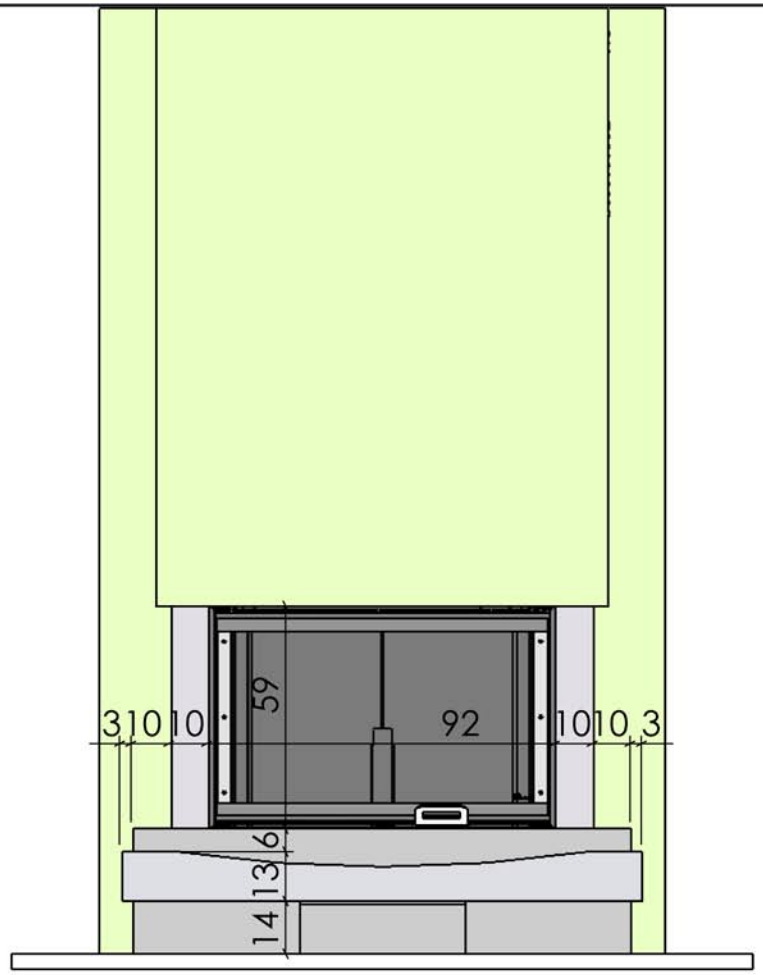

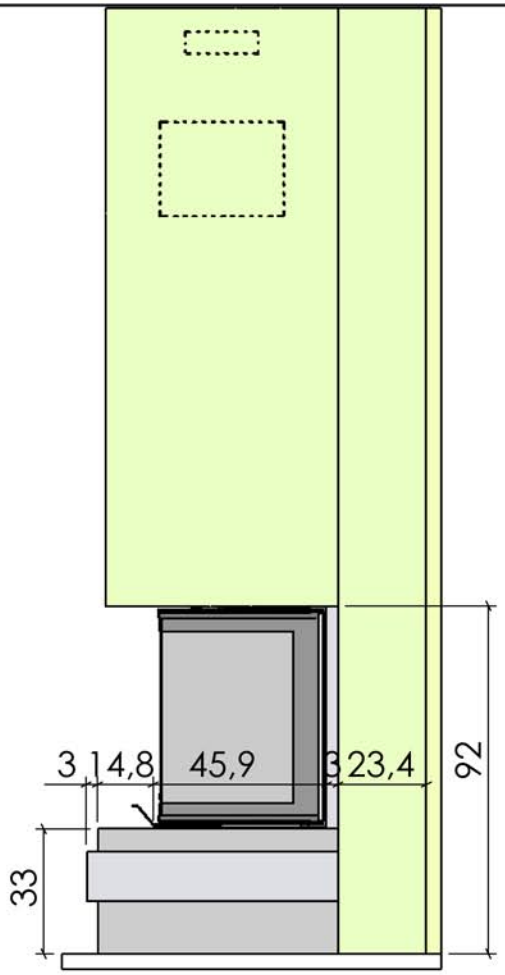

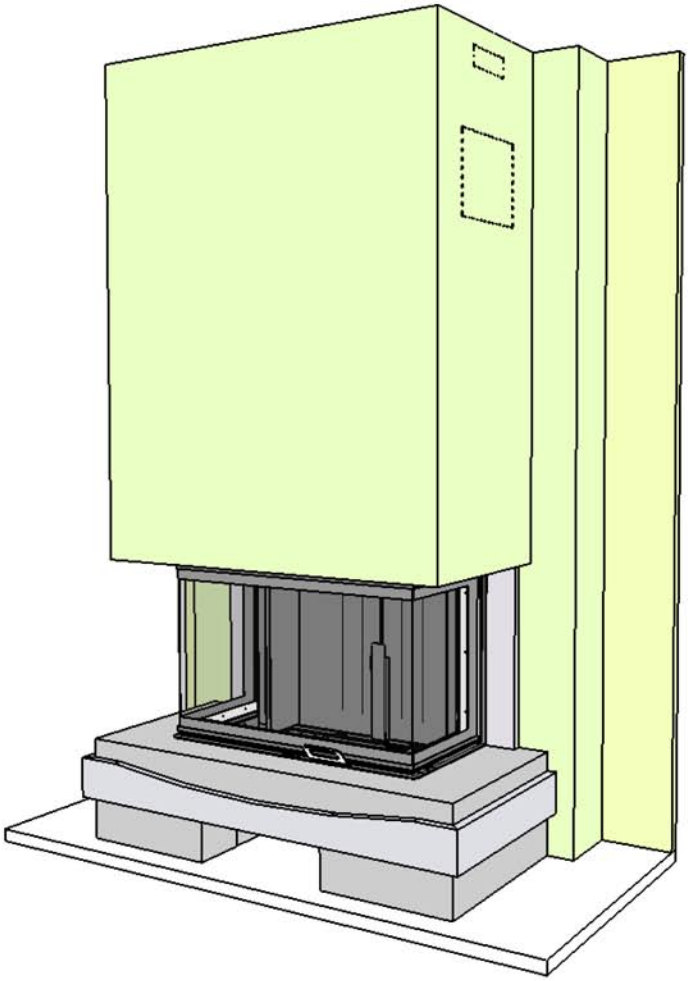

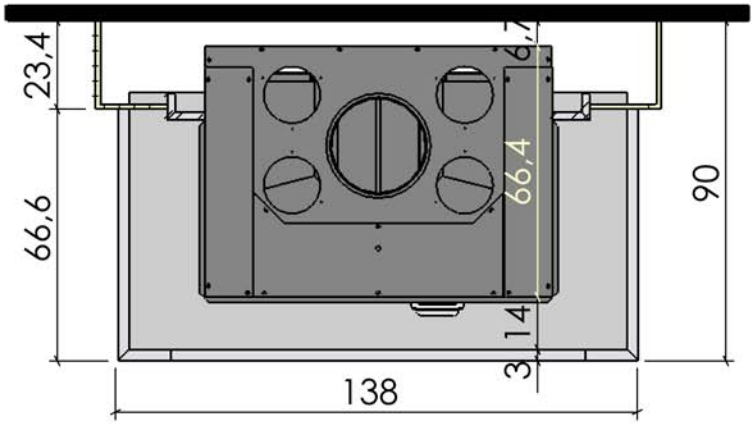

Materiaux :

Marbre Anthracite brossé

Marbre Gris brossé

ATTENTION: CET HABILLAGE NE PEUT PAS RECEVOIR L'OPTION VENTILATION POUR LES INSERTS DESIGN

Echelle 1:20éme

Dans le but d'améliorer le produit, nous nous réservons tous droits de modifications sans préavis. Les reproductions même partielles sont interdites / Document non contractuel.